ԲԱՐԱՎՈՐ ԲՄ - 1; ԲՄ - 2

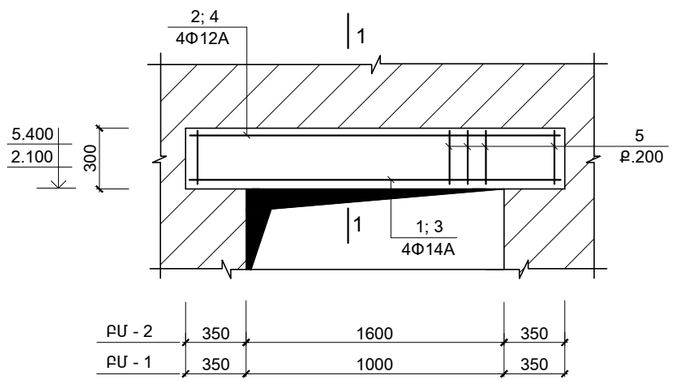

1 - 1

ԲՄ - 1; ԲՄ - 2; ԲՄ - 3; ԲՄ -4

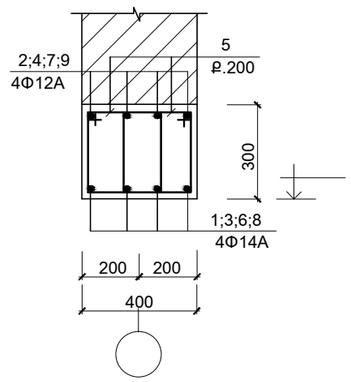

ԲԱՐԱՎՈՐ ԲՄ - 3; ԲՄ - 4

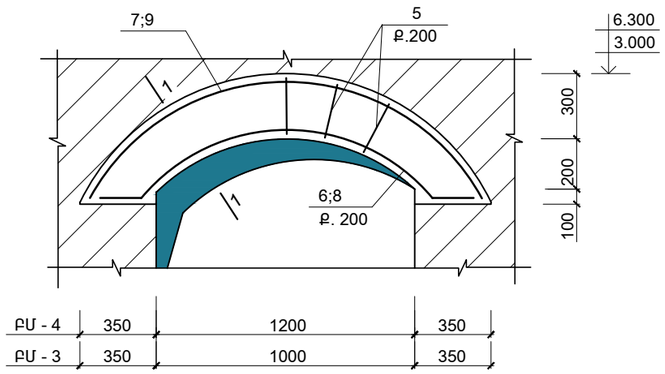

1* - 1*

ԲՄ - 5

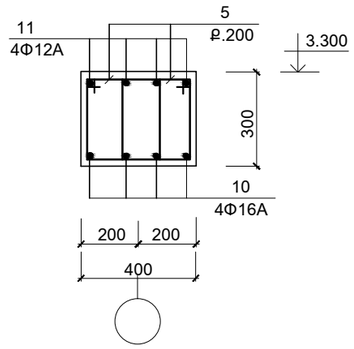

ՄԱՍՆԱԳԻՐ

ԴԻՐՔ	ՆՇԱՆԱԿՈՒՄԸ	ԱՆՎԱՆՈՒՄԸ		ՔԱՆ.	ՔԱՇԸ ՄԻԱՎՈՐԻ ԿԳ.	ԾԱՆՈԹ. ԸՆԴ. ԿԳ.
	ՄԻԱՁՈՒՅԼ Ե.Բ ԷԼ - ԵՐ					
		ԲԱՐԱՎՈՐ ԲՄ - 1	(21 ՀԱՏ)			
1	ГОСТ Р 52544 - 2006	Φ14 A500C	L = 1700	4	2.0	8.0
2	-"-	Φ12 A500C	L = 1700	4	1.53	6.1
5	-"-	Φ6 A-IC	L = 1160	18	0.26	4.7
	ՆՅՈՒԹԸ՝	ԲԵՏՈՆ B15				0.2 (Մ³)
		ԲԱՐԱՎՈՐ ԲՄ - 2	(3 ՀԱՏ)			
3	ГОСТ Р 52544 - 2006	Φ14 A500C	L = 2300	4	2.78	11.1
4	-"-	Φ12 A500C	L = 2300	4	2.07	8.3
5	-"-	Φ6 A-IC	L = 1160	24	0.26	6.2
	ՆՅՈՒԹԸ՝	ԲԵՏՈՆ B15				0.3 (Մ³)
		ԲԱՐԱՎՈՐ ԲՄ - 3	(4 ՀԱՏ)			
6	ГОСТ Р 52544 - 2006	Φ14 A500C	L = 2400	4	2.9	11.6
7	-"-	Φ12 A500C	L = 2800	4	2.5	10.0
5	-"-	Φ6 A-IC	L = 1160	20	0.26	5.2
	ՆՅՈՒԹԸ՝	ԲԵՏՈՆ B15				0.3 (Մ³)
		ԲԱՐԱՎՈՐ ԲՄ - 4	(27 ՀԱՏ)			
8	ГОСТ Р 52544 - 2006	Φ14 A500C	L = 3100	4	3.74	15.0
9	-"-	Φ12 A500C	L = 3300	4	3.0	12.0
5	-"-	Φ6 A-IC	L = 1160	28	0.26	7.3
	ՆՅՈՒԹԸ՝	ԲԵՏՈՆ B15				0.36 (Մ³)
		ԲԱՐԱՎՈՐ ԲՄ - 5	(1 ՀԱՏ)			
10	ГОСТ Р 52544 - 2006	Φ16 A500C	L =5600	4	8.83	35.3
11	-"-	Φ12 A500C	L = 5200	4	4.7	18.8
5	-"-	Φ6 A-IC	L = 1160	52	0.26	13.5
	ՆՅՈՒԹԸ՝	ԲԵՏՈՆ B15				0.6 (Մ³)

ՏԱՐՐԵՐԻ ՄԱՍՆԱՑՈՒՑԱԿ

ԴԻՐՔ	ԷՍՔԻԶ
5	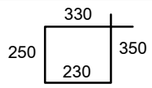
6 (8)	
7(9)	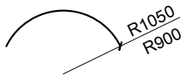
10	
11	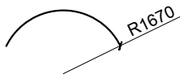

ՄԵՏԱՂԻ ԾԱԽՍԻ ԱՄՓՈՓԱԳԻՐԸ ՄԵԿ ԷԼ-ՏԻ ՀԱՄԱՐ ; ԿԳ

ԷԼ - ՏԻ ՄԱԿՆԻՇԸ	ԱՄՐԱՆԱՅԻՆ ՏԱՐՐԵՐ							
	ԱՄՐԱՆԻ ԴԱՍԸ							ԸՆԴ. ԾԱԽՍԸ
	A-IC			A500C				
	ГОСТ Р 52544 - 2006							
	Φ6		ԸՆԴ.	Φ12	Φ14	Φ16	ԸՆԴ.	
ԲՄ - 1	4.7		4.7	6.1	8.0	--	14.1	18.8
ԲՄ - 2	6.2		6.2	8.3	11.1	--	19.4	25.6
ԲՄ - 3	5.2		5.2	10.0	11.6	--	21.6	26.8
ԲՄ - 4	7.3		7.3	11.86	15.0	--	26.86	34.16
ԲՄ - 5	13.5		13.5	18.8	--	35.3	54.1	67.6

ԾՐԱԳՐԻ ԱՌԱՋԱԴՐԱՆՔ՝ TAT-05			ԱԲՈՎՅԱՆԻ ՄԱՆԿԱՊԱՐՏԵԶԻ ԿԱՌՈՒՑՈՒՄ
			ԿՈՆՍՏՐՈՒԿՏՈՐԱԿԱՆ ՄԱՍ
ՆԱԽԱԳԾ.	ԱՂԱՋԱՆՅԱՆ Լ.		ԲԱՐԱՎՈՐ ԲՄ - 1; ԲՄ - 2; ԲՄ - 3; ԲՄ -4;ԲՄ -5
ՊԱՇՏՈՆ	ԱԶԳԱՆՈՒՆ	ՍՏՈՐԱԳՐ.	

ՓՈՒԼ	ԹԵՐԹ	ԹԵՐԹԵՐ
ԱՆ	ԵԿ-19	

INTER energia ԻՆՏԵՐ էներգիա ՍՊԸ